# 保証書

この度お買い上げいただきまして、誠にありがとうございます。 本保証規定はFlexiSpotブランド（以下当社）が製造した製品（以下製品）が故障した場合の保証内容につ いて明記されたものであります。当社取扱う製品の故障についてこの規定に従い、交換・返品をいたしま す

## 保証規定

１．保証期間中、付属の取扱説明書に基づいた正常な設置、使用にて故障した場合、当社は無償にて製品の一部また製品を交換いたします。修復が難しいと当社が判断した場合、後継品への交換にて対応することもあります。

２．製品は日本国内にて販売しているものであり、保証は日本国内のみ有効です。海外への保証対応等は一切致しません。

３．保証期間内であっても以下の事項に該当する場合、保証対象外となります。

①お買い上げた後の移動、輸送時の落下や衝撃などにより生じたもの。
②お取扱時の不注意や誤った使用方法による破損および取扱説明書等の注意事項、警告事項が守られない状態で起こった故障。
③お客様にて分解、改造を行った製品、また当店以外で修理、分解を行った事のある製品。
④取扱説明書等で示された使用環境、使用条件を満たさない状態での使用、過度の連続使用などによる故障。
⑤火災、地震、水害などの天災などによる故障、また戦争、騒乱などによるもの。
⑥購入後、第三者へ転売した製品。
⑦本保証書の添付のない場合。

４．無償保証期間はご購入日から5年間です。

※ご購入の際は記載があるか必ずお確かめください。ご購入日、ご購入店名、お客様情報の必要事項の記載がない保証書は保証対象外になります。また、保証書は再発行いたしませんので、お客様にて大切に保管してございます様お願い申し上げます。

| | | | |
|---|---|---|---|
| ご購入店名 | | お名前 | |
| ご購入年月日 | 年　月　日 | ご住所 | 〒 |
| 保証期間<br>（ご購入日から） | 5年 | 電話番号 | （　　）　　— |

# FlexiSpot

型番：S1-JA
取扱説明書

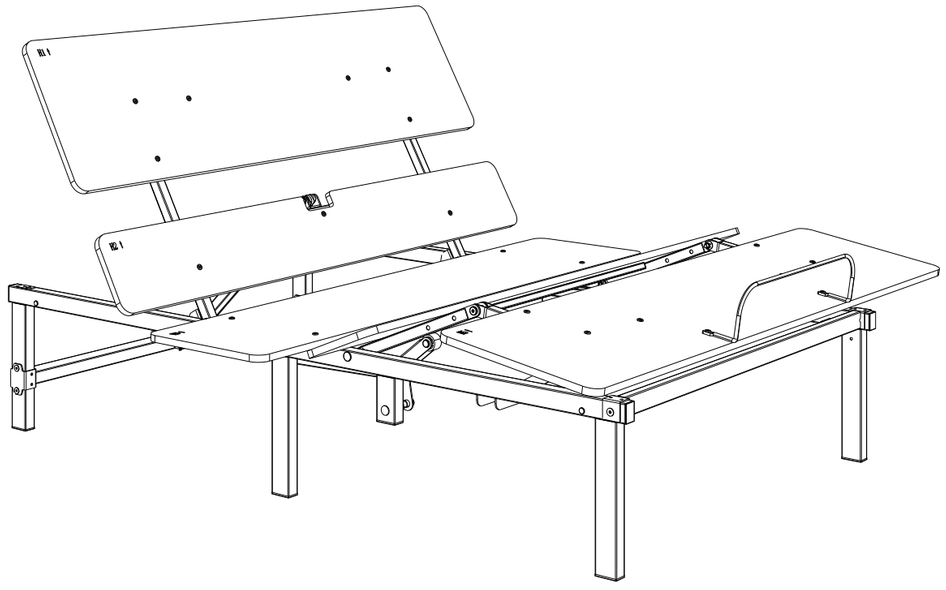



# コンテンツ


設置準備と付属品----------1

部品一覧----------1

組立手順----------2

リモコン設定の説明----------7

故障かなと思ったら----------8

注意----------9

## 設置の際の注意事項

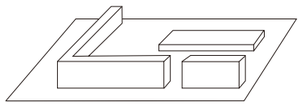

組立時にフローリングが傷つく恐れがございます。必ずフローリングの保護をし作業を行ってください。

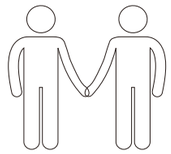

重量物ですので、組み立ては2人以上で行う事を推奨いたします。

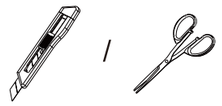

はさみやカッターをご用意いただく事をおすすめいたします。

## 付属品

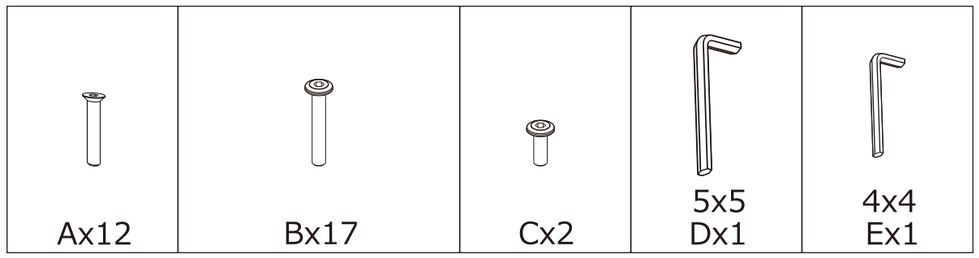


## 部品構成

| | | | |
|---|---|---|---|
| 1 木製ボード H1 ×1 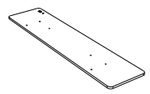 | 2 木製ボード H2 ×1 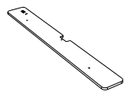 | 3 木製ボード H3 ×1 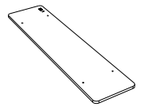 | 4 木製ボード H4 ×1  |
| 5 木製ボード H5 ×1  | 6 左側フレーム ×1  | 7 右側フレーム ×1 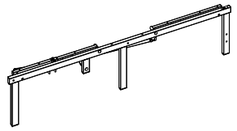 | 8 スライドレールユニット ×1 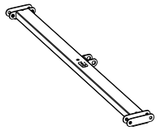 |
| 9 支柱ユニット ×1 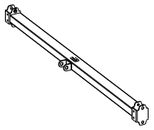 | 10 床板支持バーx3  | 11 ビーム ×2  | 12 マットレスストッパー ×1  |
| 13 モーター ×1 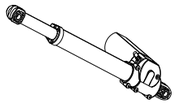 | 14 リモコン ×1  | 15 電源アダプター ×1  | |



## 組立手順

### ステップ1:箱を開けて、すべての部品を取り出します。

a.部品を取り出す際は、鋭利な工具で箱を傷つけないようご注意ください。
b.ベッドフレームを清潔で平らな場所に置いてください（図参照）。
c.付属品をすべて取り出し、確認してください。

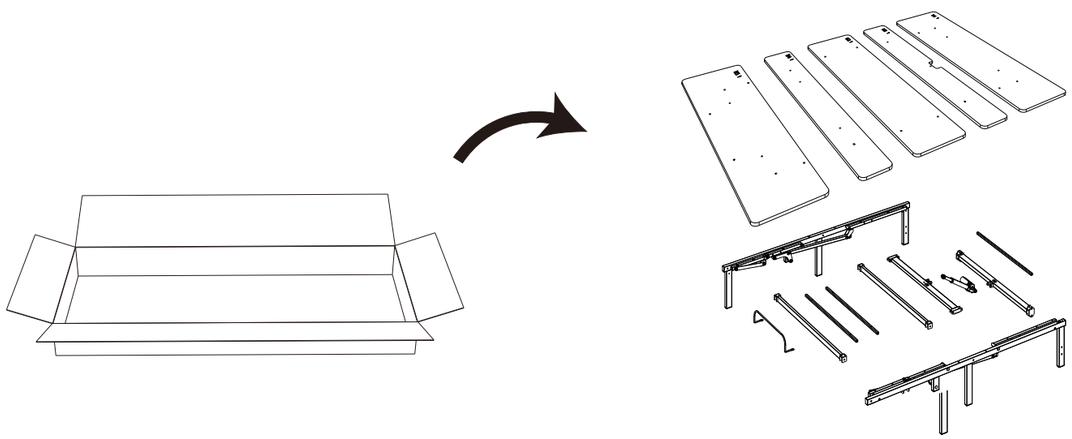

## 組立手順

### ステップ2: 左右のフレームとビームの取り付け

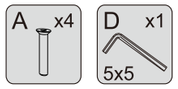


a.図のように、左右のフレームにビームを取り付けます。
b.位置を合わせてから、付属のボルトでしっかりと固定してください。

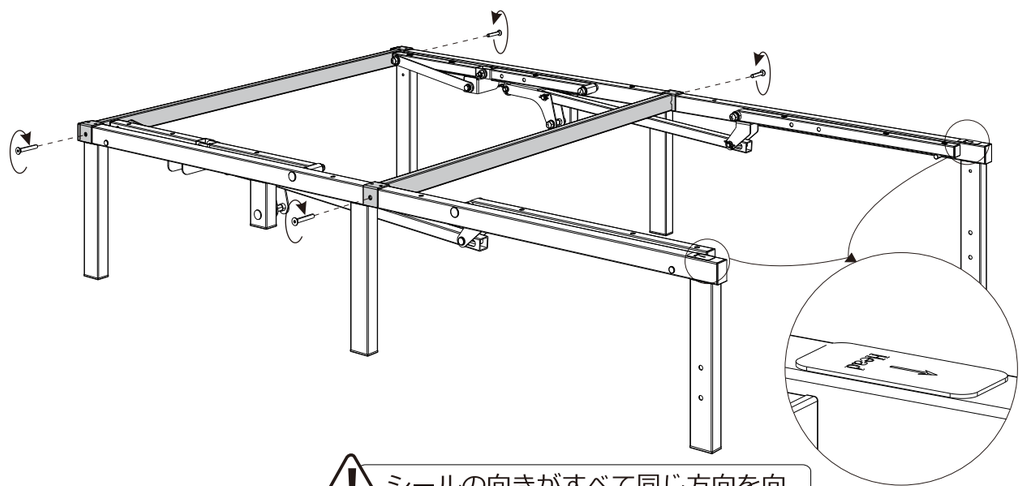

シールの向きがすべて同じ方向を向いていることをご確認ください。

## 組立手順

### ステップ3: 支柱ユニットの取り付け

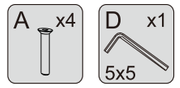


図のように、左右のフレームに支柱ユニットを取り付けます。

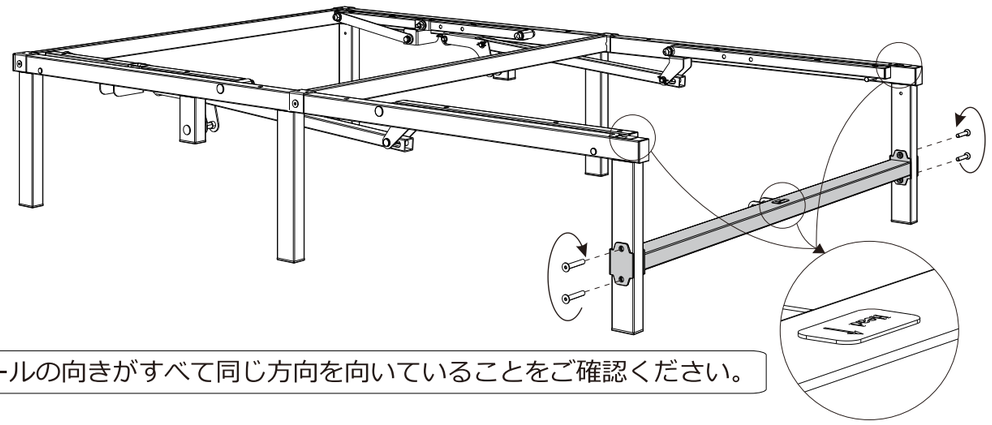

シールの向きがすべて同じ方向を向いていることをご確認ください。

## 組立手順

### ステップ4: スライドレールユニットの取り付け

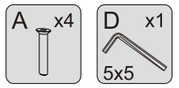


a.フレームを持ち上げ、スライドレールユニットの取り付けスペースを確保します。
b.図のようにベッドフレームに取り付け、ボルトで固定してください。

シールの向きがすべて同じ方向を向いていることをご確認ください。

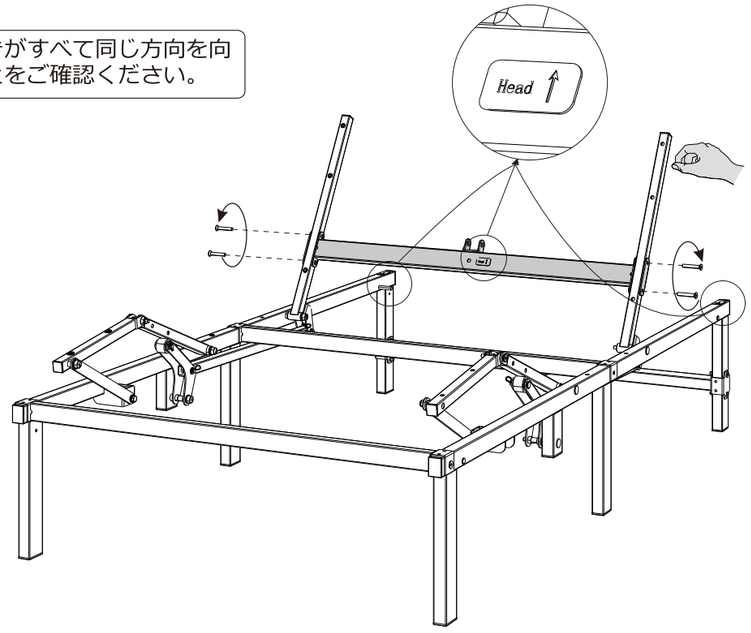




## 組立手順

### ステップ5: モーターの取り付け

a.図のように、モーターをスライドレールユニットに接続します。
b.支柱ユニットとモーターを連結してください。

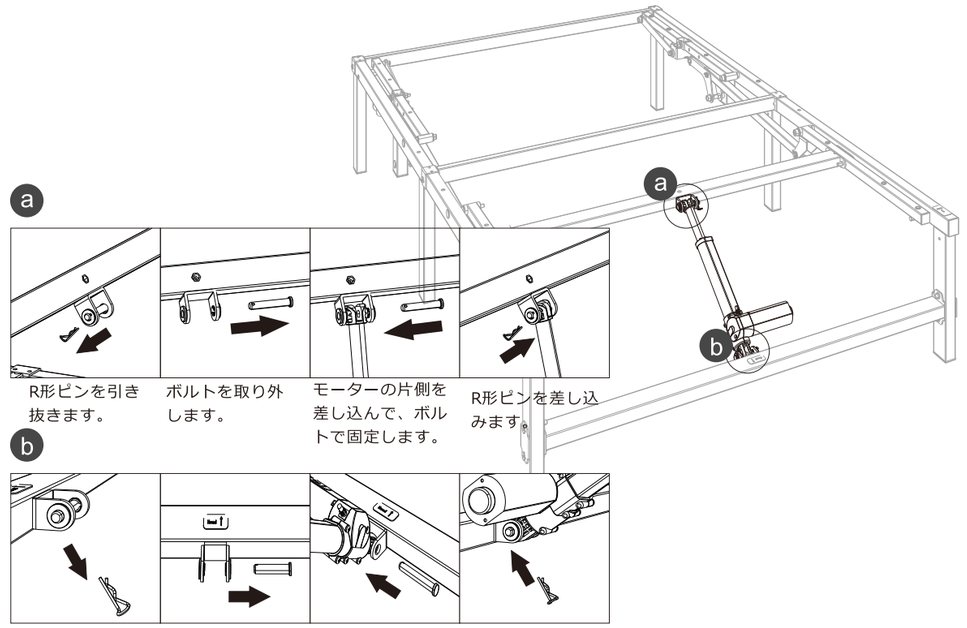


## 組立手順

### ステップ6-1:木板H1、H4、H5を表面を上にして床板支持バーの上に置いてください。

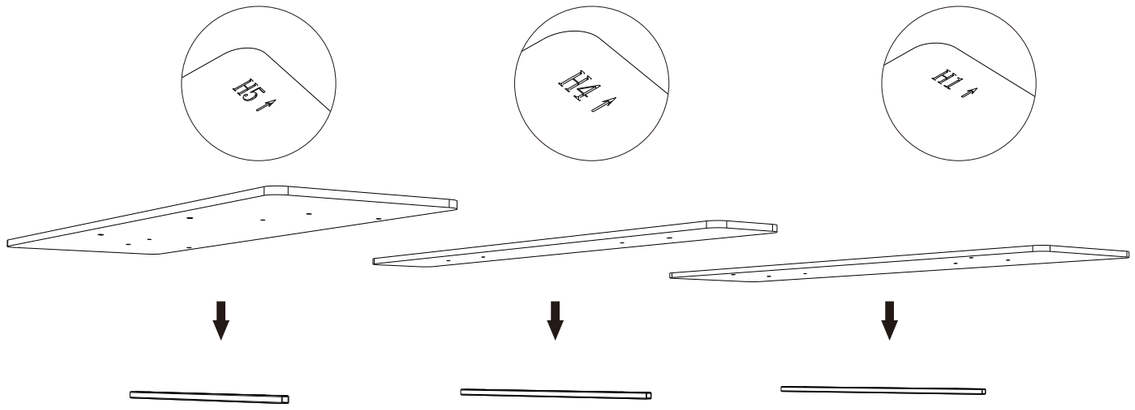

## ステップ6-2: ネジを使用して、木板と床板支持バーをしっかりと固定してください。

B x6　E x1 4x4

ネジを取り付ける際は、木板が支持バーの穴に
正しく合うように押さえながら作業してください。

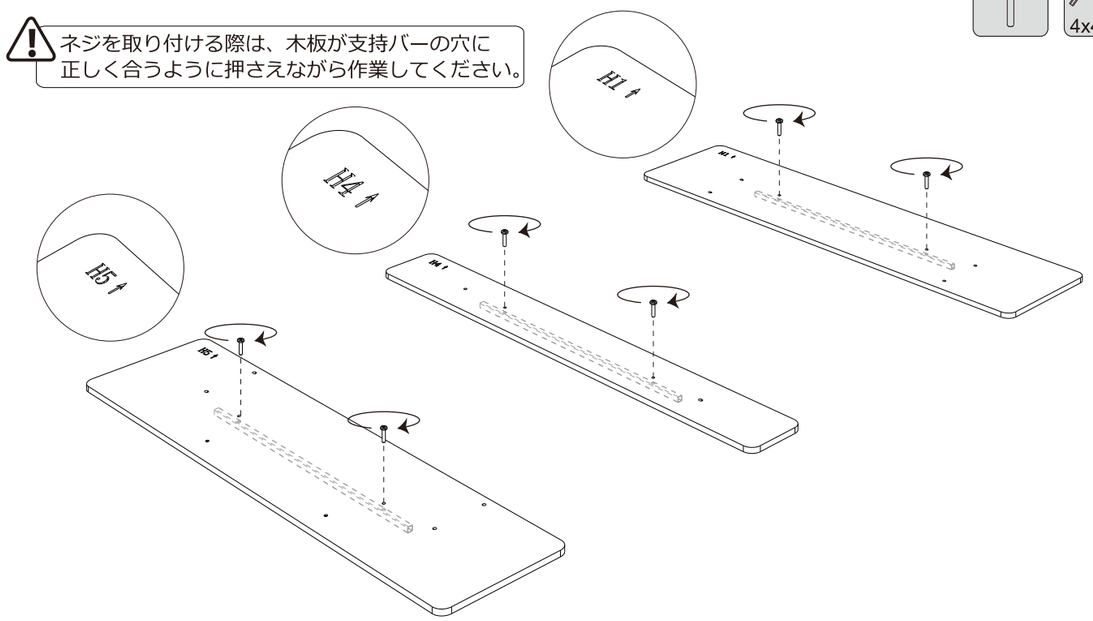




## ステップ7-1: 木製ボード（H1～H5）の取り付け

図の順番に従って、H1～H5のボードを上部フレームに配置してください。
シールの矢印が下部フレームと同じ方向を向いていることをご確認ください。

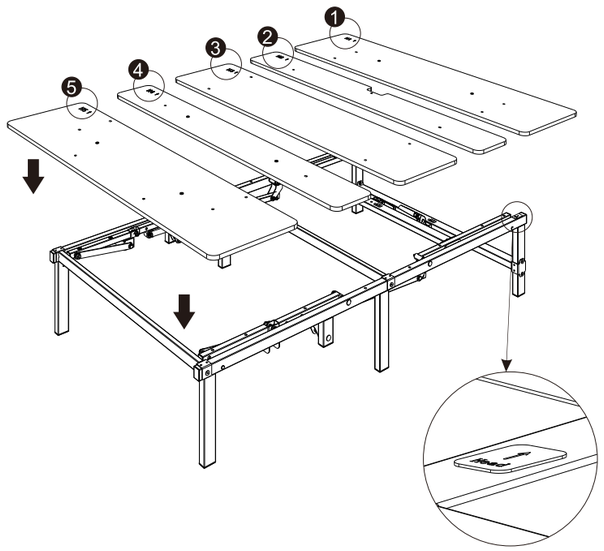


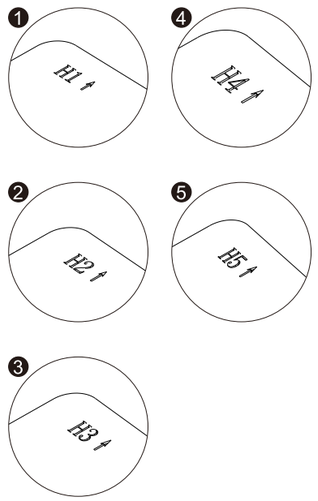






## ステップ7-2

B x17　E x1 4x4

a.図のように、すべてのボルトを一度仮止めしてください。
b.全体の位置が整った後、すべてのボルトを本締めしてください。

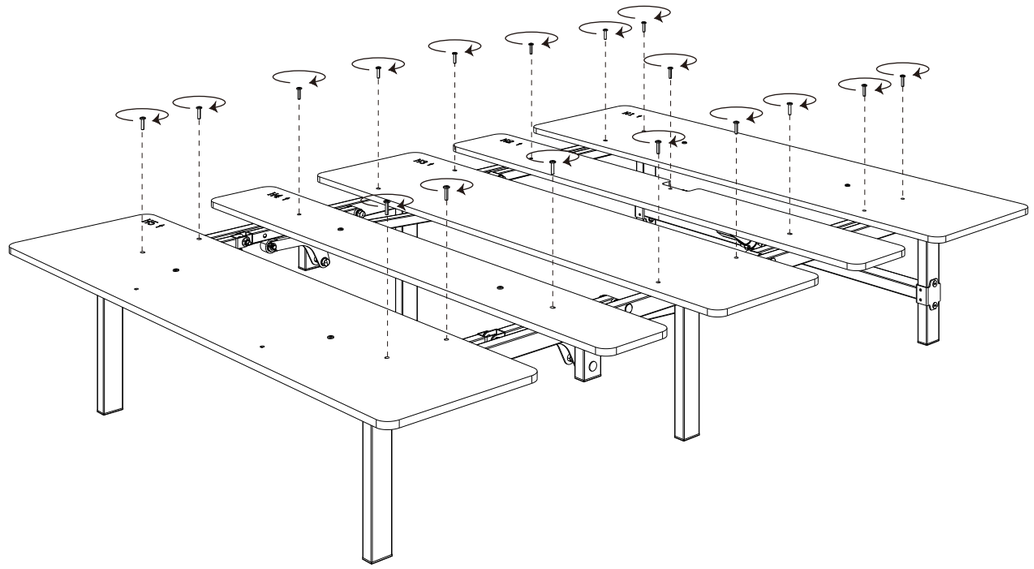



## ステップ8: マットレスストッパーの取り付け

C x2　E x1 4x4

図のように、マットレスストッパーを木製ボードH5に取り付け、ボルトで固定します。

注意事項：日常使用時、ベッドを引きずらないでください。脚部の破損につながる恐れがあります。

▲注意



ベッドの反転作業は、必ず2人以上で行ってください。
ベッドの脚部に片側のみ負荷をかけないようにご注意ください。

背もたれが上がっている状態では、飛び跳ねたり、
強い衝撃を与える行為はお控えください。

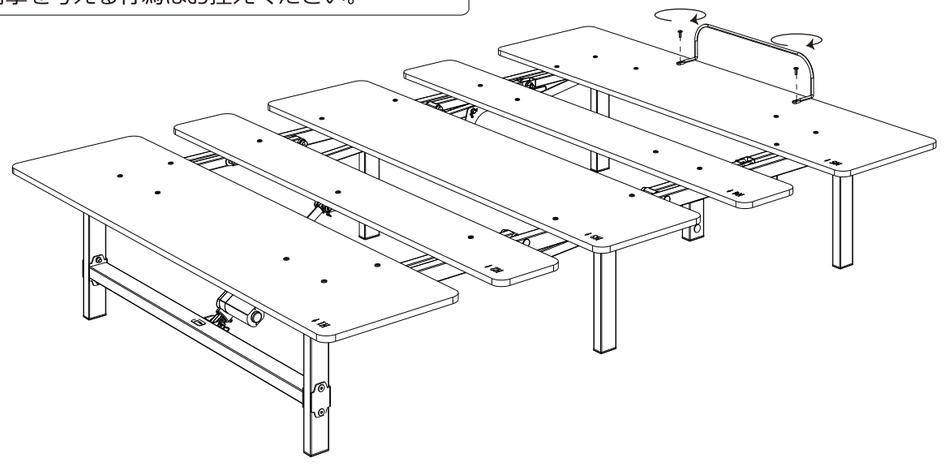

# 組立手順

## ステップ9: 配線の接続

a.モーターのケーブルを電源アダプターに接続します。
b.モーターのケーブルを有線リモコンにも接続してください。

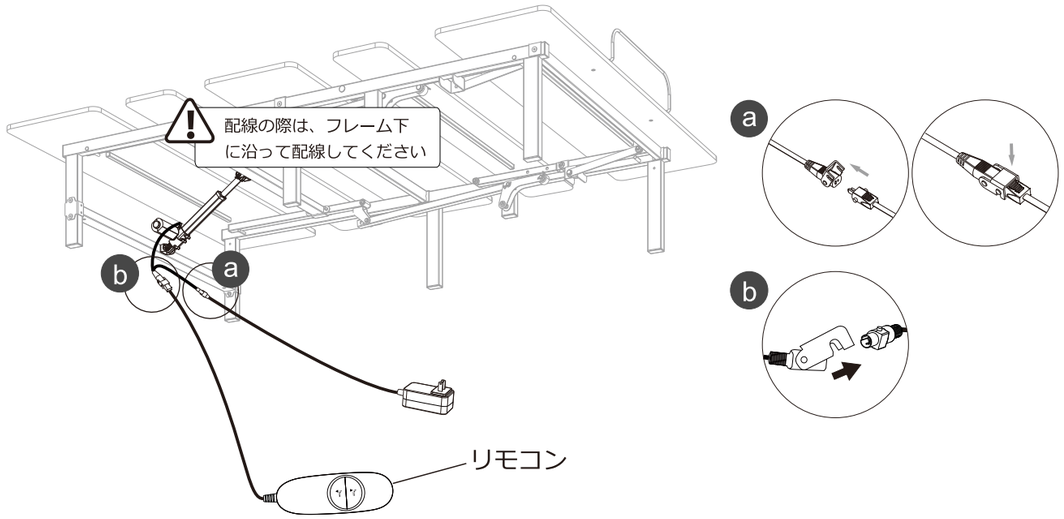


# リモコン操作の説明

## ボタンの説明

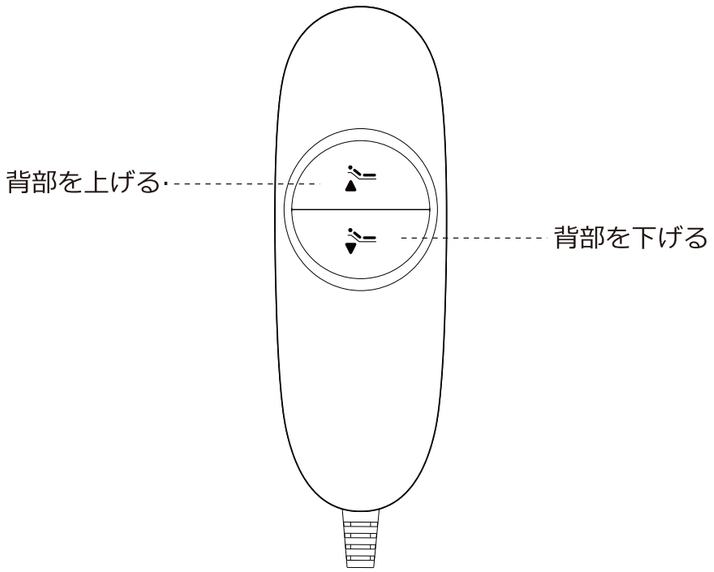


| | |
|---|---|
| | 背部を上昇させる |
| | 背部を下降させる |



# 故障かなと思ったら

| 症状 | 解決案 |
|---|---|
| リモコンが反応しない、または新しいリモコンをペアリングしたい。 | 1.リモコンの電池が切れていないかを確認してください。電池は定期的に交換をお願いします。<br>2.すべての電源を一度切り、約1分経ってから再び電源を入れてください。<br>3.電源を入れてから10秒以内に、頭部を下げるボタンと脚部を上げるボタンを同時に押します。リモコンのバックライトが点灯し、その後消灯するとペアリングは完了です。 |
| すべての機能が使用できない。 | 1.コントロールボックスとモーターが正確に接続しているかどうかをご確認ください。<br>2.すべての電源コードが接続していることをご確認ください。<br>3.コンセントに電源プラグが間違いなく接続されているかどうかをご確認ください。<br>4.コンセントを一度抜き、約３０秒後に再びコンセントを挿します。リモコンの任意のボタンを押し、正しく作動するかをテストしてください。 |
| 昇降機能は使用できるが、フラットな状態に戻らない。 | 1.ベッドの下に障害物がないか確認し、周辺には十分なスペースを確保してください。<br>2.ベッドのヘッド部分が壁に近づきすぎないようにしてください。 |
| 頭部をリクライニングする際に異音がする。 | 1．モーター動作中に発生する音です。故障ではありません。<br>2.部品の金属部分に綿棒を使って潤滑剤を塗ります。リチウムグリスまたは錆止めを含まない円滑スプレー等がおすすめです。<br>3.潤滑剤が塗られた部品を元の位置に取り付けます。締め付けすぎないようにご注意ください。<br>4.その後、部品外側の可動部にもグリスや潤滑スプレー等を使用し塗布してください。 |
| ベッドの脚フレームを昇降する際に異音がする。 | 1．すべてのボルト、金具等の部品を外します。<br>2．部品の金属部分に綿棒を使って潤滑剤を塗ります。リチウムスプレーまたは潤滑スプレーがおすすめです。<br>3．潤滑剤が塗られた部品を元の位置に取り付けます。締め付けすぎないようにご注意ください。<br>4．その後、潤滑スプレー等を使用し部品の外側からも吹き付けます。 |
| 昇降する時にスムーズではない。 | 1．電動ベッドの下にや周り等に障害物がないかをご確認ください。<br>2．コントロールボックスとモーターの接続をご確認ください。<br>3．昇降ボタンを強めに押してください。 |
| 無重力ボタンとメモリボタンのみ使用できない。 | FLATボタンでフラットな状態に戻します。3秒後、無重力ボタンまたはメモリボタンを押してテストしてください。 |

# 注意

1.本製品およびリモコンの分解、改造、修理は危険ですので絶対にしないでください。故障の際は販売店にご相談ください。

2.リクライニング操作中に異常を感じたら直ちにリモコンの操作を中止し、電源プラグを抜いてください。

3.お出かけ等で長時間ご使用されない場合は誤作動や事故を防ぐため、電源プラグをコンセントから抜いてください。

4.コンセントから電源プラグを抜く際には、絶対にコードを引っ張らないでください。

5.ケーブルが傷んでいたり、コンセントまたは電源プラグにゆるみが生じた場合はただちにご使用を中止してください。

6.濡れた手で電源プラグの抜き挿しをしないでください。

7.リモコンの誤操作は思わぬ事故に繋がることがございます、特に小さなお子様には十分ご注意しご使用ください。

8.非常に危険ですので、ベッドの下に絶対にもぐり込まないでください。

9.組立、ベッドの開閉、動作中に指などを挟まないように十分ご注意ください。

10.本製品は一般家庭用です。業務用および本来の目的以外ではご使用しないでください。また、本製品は介護用および医療用ではありません。

11.ベッドは突起物のない、フラットな場所に設置してください。

12.ベッドの設置は壁や家具などから十分な距離を取ってください。壁や家具などに傷を付ける恐れがあります。

# 製品の廃棄について



不要になった製品の廃棄は、法令によりお客様が適切に処理する責任があります。廃棄の際は法令に従った適切に処理をお願いいたします。